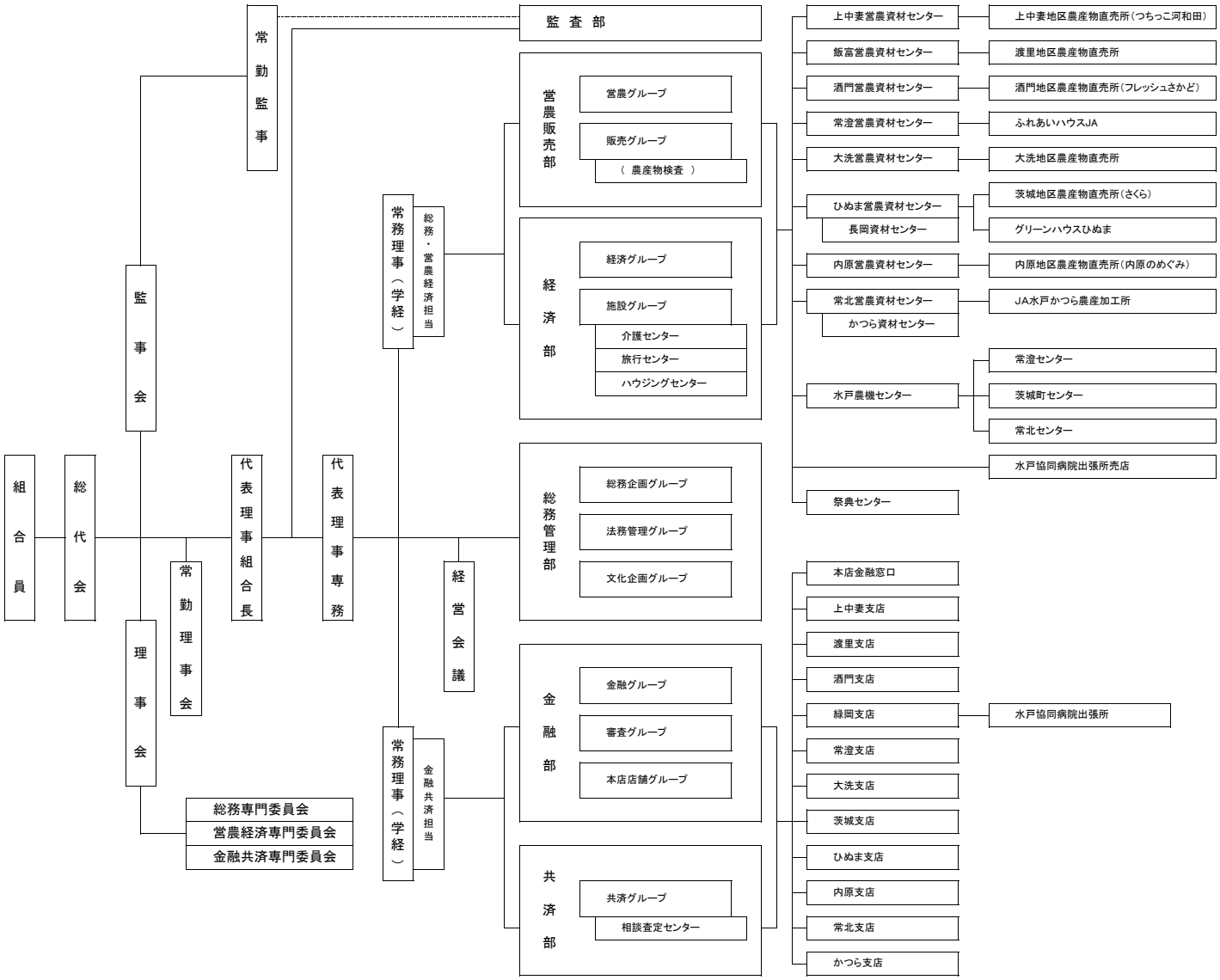（平成26年2月1日現在）